

DARKO

Código artículo	85.DOW.20P3.01.AHFE
Tipo de producto	Outdoor
Categoría	Surface Downlights
Familia	DARKO
Subfamilia	DARKO
Pictograms	CRI 90 · CE · IP 65 · DALI

Dimensions	
Product dimensions (mm)	φ160*H275mm

Esquema

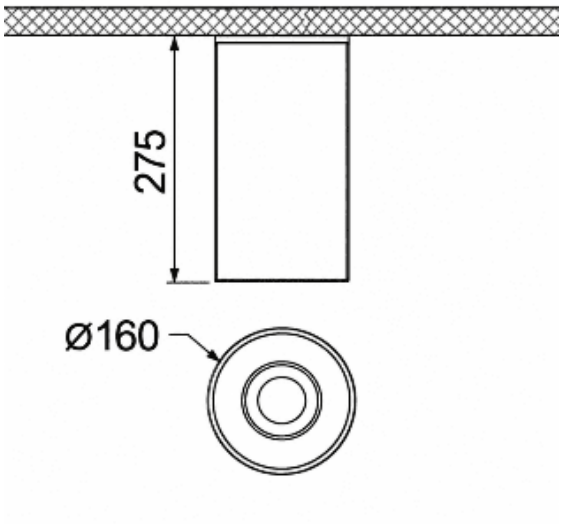

Producto	
Potencia real (W)	20
Flujo luminoso real (lm)	2100
Eficacia luminosa (lm/W)	105
Ángulo de apertura	Wall washer 60 x 40
Tiempo de vida	50000h L80 B10
IP	65
Driver	Included – Integrated
Equipo	DALI 2
Temperatura de color (K)	3000K
Consistencia de color (SDCM)	SDCM2
CRI	90